A&D Medical

愛安德隧道式全自動血壓計

AND Automatic Blood Pressure Monitor

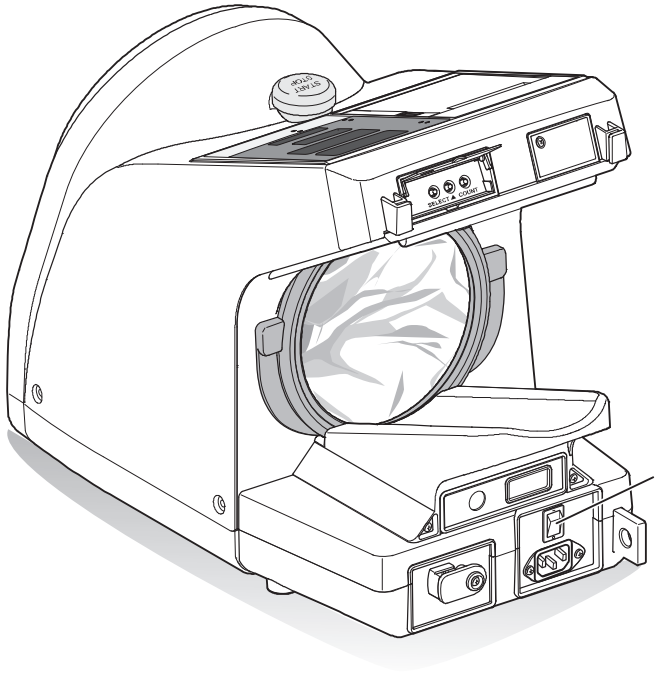

AMD管理規範 1WMPD4003921

衛部醫器輸字第032793號

目　錄 INDEX

1　產品介紹
　　產品特色
2　縮寫及符號定義
3　何謂IHB（不規則心跳）？
　　何時會列印IHB符號？
4　規格功能
6　各部分名稱
9　測量血壓
10　清潔
11　列印頭
12　配件與選配品列表
13　安全須知
14　使用須知
19　安全測量須知
20　保固條款

* 使用時請參照使用說明書
* Copyright © 杏豐實業股份有限公司，All Rights Reserved.
* 本內容以官網公告為主，如有更改不另行通知，杏豐保留活動變更、終止之權利

愛安德隧道式全自動血壓計
AND Automatic Blood Pressure Monitor

使用前請務必詳閱原廠之使用說明書並遵照指示使用。

型號：TM-2657P

產品介紹

本產品為血壓測量系統，用於測量收縮壓、舒張壓及脈搏以供進行診斷與檢查。本產品適用族群為具備血壓測量常識，且能以左臂或右臂進行測量之一般成年人，或至少13歲（含）以上之未成年人。

備　註

- 自我診斷與治療是很危險的，請勿自行對血壓測量值進行診斷。當測量值與日常平均數值有極大差距時，請務必向醫師進行諮詢。
- 本血壓計主要設計為讓成年人測量血壓用，請勿使用於新生兒或嬰幼兒，否則可能會對其造成傷害。
- 安裝本血壓計的設施內，至少須有一名對血壓測量有深度了解，並能對使用者提供如何測量的建議，或血壓計一般須知介紹的專業醫事人員。此人員同時需具備保養血壓計的基本知識，以及了解如何在必要時提出保養維護訓練的需求。

產品特色

- 左臂或右臂皆可進行測量。
- 按下 START/STOP 鍵即可使壓脈帶開始充氣並自動控制排氣速度，無須進行特殊調整。只要將手臂伸入壓脈帶再按下 START/STOP 鍵，即能自動完成血壓測量。
- 列印機具備自動裁切功能，能自動裁切印出的紙張。
- 選配的外部資料傳輸裝置能與電腦連接，能依照需求進行數據管理及自動化。

縮寫及符號定義

縮寫 / 符號	定　　義
~	交流電
mmHg	血壓值單位
/min.	每分鐘的心跳數
---	無法測量時的顯示
SYS	收縮壓（用於表格列印時）
MAP	平均動脈血壓值（依據設定用於表格列印時）
DIA	舒張壓（用於表格列印時）
PUL	脈搏（用於表格列印時）
	測量時間（用於表格列印時）
"♡"	不規則心跳符號(IHB) 當偵測到不規則心跳時會顯示此符號。當偵測到類似顫動或顫抖的微弱振動時會列印此符號。 有關不規則心跳的說明請參閱下一頁。
O	電源關閉（切斷電源供應）
I	電源開啟（連接電源供應）
SN	序號
20XX	製造日期
	RS-232C序列埠
CE 0123	EC醫療器材指令符號
	廢棄電子電機設備指令標籤
EC REP	歐體代表
	製造廠
Exx	錯誤代碼顯示(xx=00 to 99)
	電擊保護類型顯示：B型觸身部分
	詳閱使用手冊
MEASUREMENT IN PROGRESS	測量狀態顯示（進行測量中）
TAKE MEASUREMENT AGAIN	測量狀態顯示（請再測量一次）
FAST STOP	緊急停止以重啟儀器
Please do not pull printer paper during printing.	注意：列印中請勿拉扯列印紙
The printer paper is automatically cut.	注意：列印紙已自動裁切
POWER	電源鍵
SELECT	用於功能設定切換
▲	用於功能設定變更
COUNT	用於顯示測量次數
	指示如何更換列印紙

何謂IHB（不規則心跳）？

過程中即使出現心跳不規則狀態，本產品依然能提供血壓及脈搏測量。當出現與測量過程中偵測到的脈搏平均值相差25%以上的心跳頻率時，即定義其為不規則心跳。重要的是受測者在測量過程中需放鬆、保持靜止狀態並且不要說話。

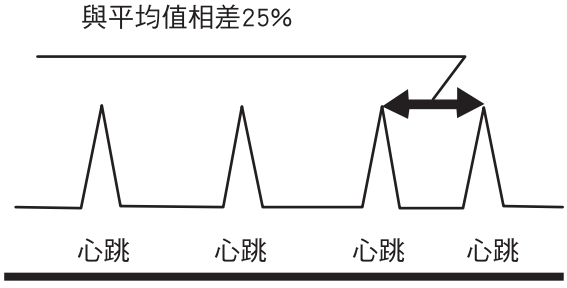

備　　註

當此符號（ "♡" ）頻繁出現時，建議應向醫師或專業醫事人員進行諮詢。

何時會列印IHB符號？

發生下述兩種情況時，IHB符號會列印在測量數據表上。

- 當測量過程中偵測到與脈搏平均值相差25%以上的心跳頻率時。
- 當測量過程中手臂或儀器有移動時。

產品規格

型號 / 功能	TM-2657P-EX	TM-2657P-EG
列印機	○	○
測量狀態LED	○	○
時間、日期格式	24小時制　日/月/年	12小時制　日/月/年

功能規格

■ 一般規格

AC電源	100-240V～ 50-60 Hz
功耗	50-80 VA
電性安全標準	IEC60601-1:2005
MDD等級	Class IIa (連續運轉模式)
電磁相容性	EMC標準IEC60601-1-2:2007.
電擊防護類型	NIBP: B型 觸身部分
電擊防護等級	Class I

■ 血壓測量

量測方式	示波震盪法
血壓值顯示範圍	0-299 mmHg
血壓量測值準確度	±3 mmHg
NIBP測量範圍	收縮壓　40-270 mmHg 舒張壓　20-200 mmHg 脈搏　30-240 bpm
脈搏量測值準確度	±5%
壓脈帶	以齒輪馬達運行的卷繞裝置
適用臂圍	18-35 cm
充氣	充氣泵自動充氣
排氣	自動機械排氣
快速排氣	電磁閥自動快速排氣

■ 環境條件

操作環境	溫度：10-40 ° C / 濕度：15-85% RH (無結露)
保存環境	溫度：-20 to 60 ° C / 濕度：10-95% RH (無結露)
大氣壓力範圍	70-106 kPa (操作及保存)

■ 尺寸規格

外觀尺寸	241 (W) x 324 (H) x 390 (D) mm
重量	約5.5 kg

■ 功能規格

顯示方式	3位數LED數位顯示 & LED燈
列印機	熱感應列印。列印紙寬度：58 mm
使用年限	安裝後5年內 （此數據來自A&D以建議的使用環境條件及保養檢查方式進行的測試資料，但實際情況可能依使用條件不同而異）

各部分名稱

■ 主機正面

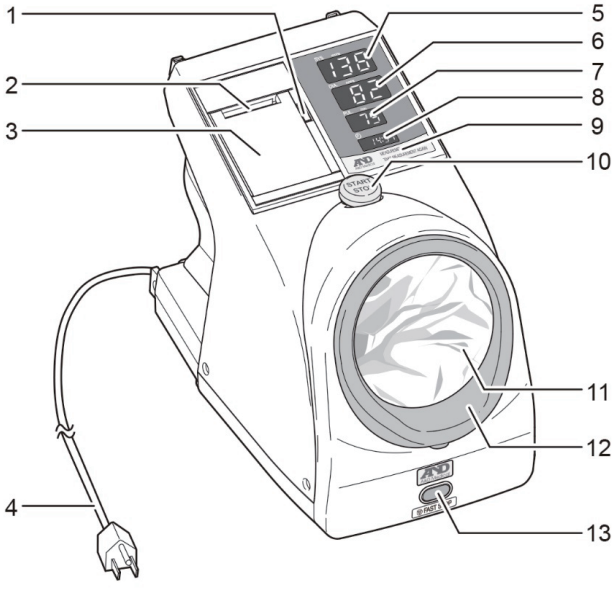

No.	名稱	說明
1	列印機上蓋開啟鍵	開啟列印機的上蓋
2	列印機出紙口	列印紙的出紙位置
3	列印機上蓋	列印紙的固定蓋
4	電源線	AC電源線
5	收縮壓顯示螢幕	顯示收縮壓數值 當發生測量錯誤時，顯示錯誤代碼
6	舒張壓顯示螢幕	顯示舒張壓數值 顯示測量過程中的壓力值
7	脈搏數顯示螢幕	顯示脈搏數值
8	時間顯示螢幕	顯示時間(24小時制：TM-2657P-EX； 12小時制：TM-2657P-EG)
9	測量狀態顯示LED	顯示測量狀態 「MEASUREMENT IN PROGRESS」 「TAKE MEASUREMENT AGAIN」
10	START/STOP鍵	待機狀態下按下此鍵即開始測量血壓 測量過程中按下此鍵即停止測量血壓
11	壓脈帶袖套	壓脈帶的內裡袖套
12	壓脈帶	固定壓脈帶袖套
13	FAST STOP鍵	按下此鍵即停止測量血壓並關閉電源

■ 主機背面

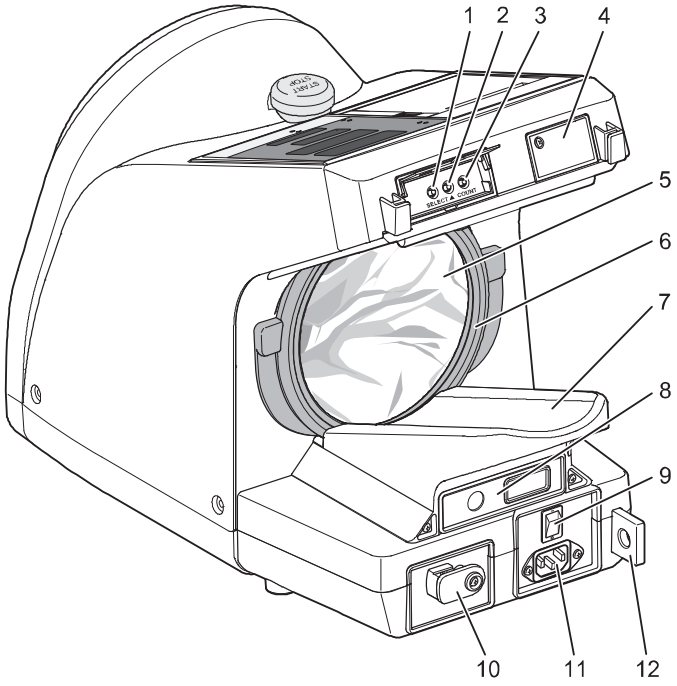

No.	名　　稱	說　　明
1	SELECT鍵	各種設定的變更
2	▲鍵	顯示測量次數狀態下按下此鍵，會將測量次數列印出來 各種設定的變更
3	COUNT鍵	顯示測量次數（請參閱原廠Instruction Manual “12.5確認測量次數”）
4	點陣圖SD卡插槽蓋	僅供維修使用
5	壓脈帶袖套	壓脈帶的內裡袖套
6	壓脈帶	固定壓脈帶袖套
7	手臂架	測量時放置手臂用
8	資料輸出/輸入裝置	對外輸出/輸入資料的選配裝置
9	POWER鍵	開啟或關閉電源 電源開啟後，血壓計即進入待機狀態
10	壓力檢測裝置蓋	用於檢測壓力值準確度
11	AC電源接頭	插入電源線的位置
12	安全防盜鎖孔	可連接安全纜繩，將儀器固定在桌子或架上（防盜用）

■ 資料輸出/輸入裝置（選配）

TM-2657-01-EX 資料輸出/輸入裝置RS 2ch（選配）

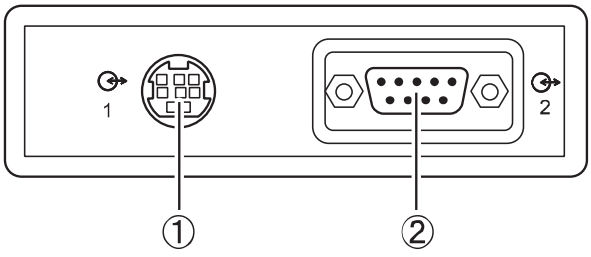

No.	名　　稱	說　明
1	Mini-DIN 8 pin DIN連接器（母座）	RS-232C
2	D-Sub 9 pin D型連接頭（公頭）	RS-232C

TM-2657-03-EX資料輸出/輸入裝置RS 1ch（選配）

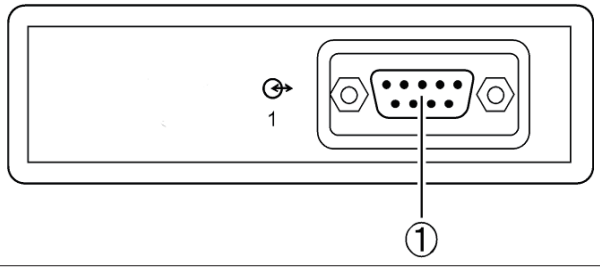

No.	名　　稱	說　明
1	D-Sub 9 pin D型連接頭（公頭）	RS-232C

TM-2657-05-EX資料輸出/輸入裝置RS + 藍芽（選配）

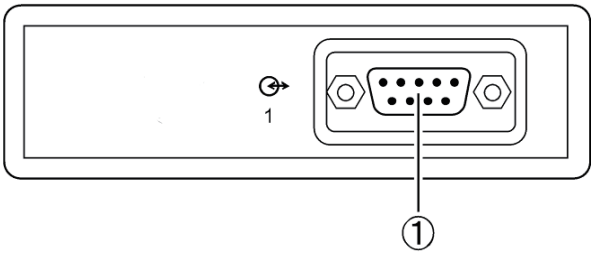

No.	名　　稱	說　明
-	Bluetooth藍芽	Bluetooth Ver.2.1 class1 SPP HDP 通訊協定
1	D-Sub 9 pin D型連接頭（公頭）	RS-232C

測量血壓

警告

■測量過程中若要停止，按下START/STOP鍵，壓脈帶會快速排氣並回到原本待機狀態。

■當按下START/STOP鍵無法停止測量時，請按下FAST STOP鍵（在血壓計主機前側）。

1. 將光裸或穿著薄襯衫的手臂穿過壓脈帶，直至頂到肩膀頂部（若穿著太厚的衣服，可能無法取得正確量測值，量測前請先將厚重衣服脫下。）

2. 按下START/STOP鍵，開始進行血壓測量。

3. 壓脈帶開始自動充氣。
量測過程中手臂請保持靜止不動。

4. 充氣結束後，即開始自動排氣，測量會在壓力遞減時進行。
受測者務必保持放鬆狀態並靜止不動。
（請參閱原廠Instruction Manual“10.3. 指定壓力值”）

5. 量測結束約 1分鐘後，壓脈帶自動排氣並回復原本待機狀態。

6. 顯示測量結果。

7. 測量結果會列印出來，將手臂抽出壓脈帶。
（請參閱 原廠Instruction Manual“10.5. 列印品質”）

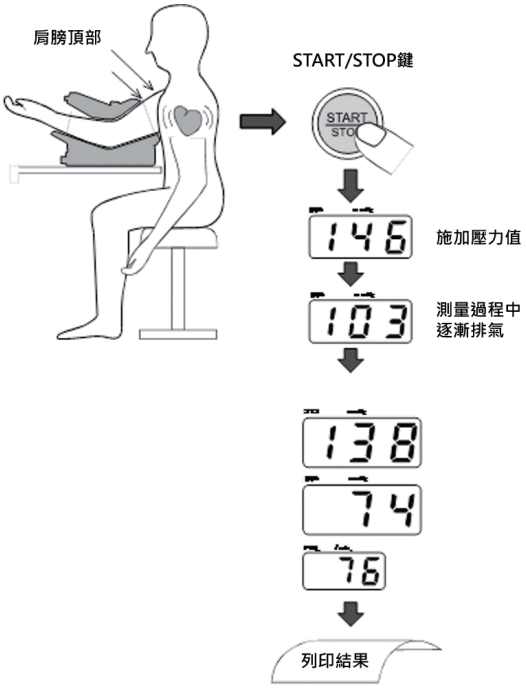

備　　註

■若要連續進行測量，中間請間隔約2～3分鐘，讓受測者適度放鬆。

■受測者的姿勢和身體狀況都會影響血壓測量結果。

■測量過程中若受測者移動身體或說話，可能無法取得正確測量值。

■為取得正確測量值，請確保受測者保持適當坐姿，背挺直，雙腳平放地板上，不要翹腿，並且保持放鬆狀態，靜止不動。

■可調整座椅高度以確保受測者的心臟位置與壓脈帶維持在同一高度，否則可能無法取得正確測量值。

清　潔

注意

- **清潔前，請先關閉電源，並將插頭從電源插座上拔下。**
- **清潔時，請勿對血壓計潑灑水或將其浸入水中。**
- **血壓計非防水器材，請勿對其潑水，並避免接觸液體。**
- **請勿使用高壓滅菌器或氣體滅菌（EOG、甲醛氣體、高濃度臭氧等）消毒血壓計。**
- **請勿使用稀釋劑或苯等溶劑清潔血壓計。**

根據醫院決定的制度和流程，以下述方式約每月清潔一次血壓計。

若主機或壓脈帶外殼有髒汙時，請用沾有溫水及中性清潔劑的紗布或軟布擦拭，避免過多的水分。
為預防感染風險，請定期消毒主機和壓脈帶，消毒時請使用局部沾上抗菌液的紗布或濕布輕輕擦拭，再用乾燥的軟布擦去表面的水分。
抗菌液須按照產品說明的指示與水稀釋使用，下方範例為可做為抗菌液使用的示例。
- 次氯酸鈉(0.06%)或異丙醇(50%)

檢查壓脈帶是否損壞，如有損壞請立即更換。

備　註

- 壓脈帶和連接線為消耗品。
- 當頻繁出現量測錯誤或無法量測時，請更換品項。
- 訂購更換品項前，請參閱第12頁“配件及選配品列表”。

列印頭

如果列印頭有紙屑或異物堆積，列印將無法正常執行，為預防此情況出現，請依照下述步驟清潔列印頭。

注意

- **清潔前，請將電源關閉，等待列印頭完全冷卻。使用中會讓列印頭變燙，可能導致燙傷。**
- **列印機的某些部位邊緣十分鋒利，清潔時請特別小心避免受傷。**

1. 關閉電源
2. 按下列印機上蓋開啟鍵以打開上蓋。

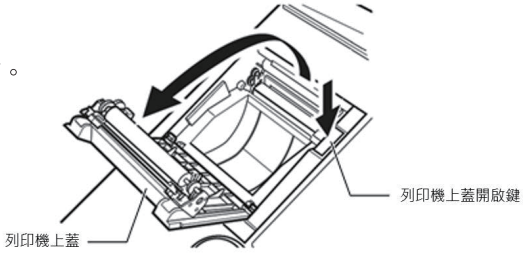

3. 使用沾有酒精（乙基或異丙基）的柔軟棉花棒或棉布，極輕柔地清潔加熱零件。

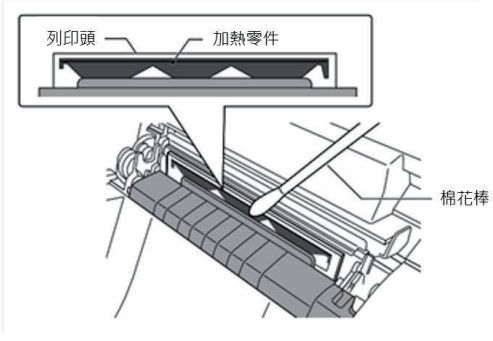

4. 清潔列印紙放置槽，清除灰塵、紙屑及其他異物。紙張輸出路徑上若有紙屑可能使列印品質變差。
5. 待清潔部位完全乾燥後，再將列印紙裝入

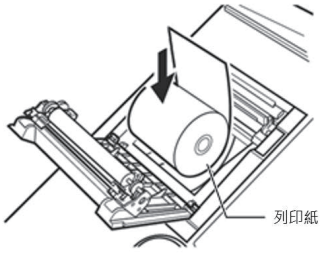

6. 將列印紙末端置於頂部並突出一些，將列印機上蓋蓋上直到聽見喀聲以固定列印紙，上蓋若未完全蓋上可能發生卡紙。

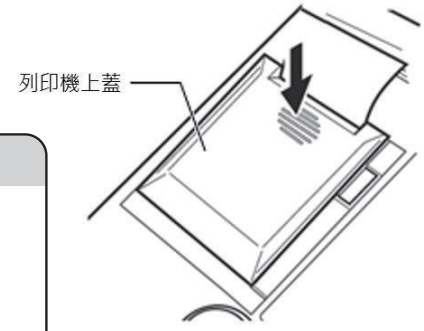

備　　註

■清潔列印頭時請注意靜電，靜電有可能損壞列印頭。

■請勿使用砂紙等研磨性物質清潔列印頭，因其可能損壞加熱零件。

■裝入列印紙並開啟電源前，請確認列印頭已完全乾燥。

配件與選配品列表

產品名稱	目錄編號
列印用紙（5卷）	AX-PP147-S
壓脈帶袖套	AX-134005759-S（5個）
電源線（線組）	AX-KO115-EX (Type A)
外部資料傳輸裝置RS 2ch	TM-2657-01-EX
外部資料傳輸裝置RS 1ch	TM-2657-03-EX
外部資料傳輸裝置RS+BIuetooth	TM-2657-05-EX

安全須知

為避免因不當操作導致的意外，本產品主體及此使用說明書內包含下表列出之警告標示及符號，其定義如下所述。

■警告定義



危險　表示操作錯誤時，可能會發生導致人員嚴重傷害甚至死亡的危險意外。



警告　表示操作錯誤時，有可能發生導致人員嚴重傷害甚至死亡的潛在危險之存在。



注意　表示操作錯誤時，有可能發生導致人員輕度或中度傷害的潛在危險之存在。也用於警示不安全的操作。

■符號定義及範例



△ 符號代表“注意”
使用文字或圖片在此符號的內部或旁邊描述要警示的性質。
左圖範例代表注意預防電擊。



⃠ 符號代表“禁止”。
使用文字或圖片在此符號的內部或旁邊描述禁止事項。
左圖範例代表“禁止拆卸”。



● 符號代表強制（務必遵守）。
使用文字或圖片在此符號的內部或旁邊描述務必遵守的事項。
左圖範例代表一般強制事項。

■其他

備註　　提供使用者操作儀器的實用資訊。

使用手冊內包含儀器操作步驟之注意事項，使用前請務必詳閱。

使用須知

為確保您正確及安全地操作TM-2657P隧道式全自動血壓計，使用前請務必詳閱以下注意事項。下述內容除了如何安全操作血壓計外，也包含使用者本人及他人需注意的安全事項。

1. 安裝及保管的注意事項

危險

遠離置有高可燃性麻醉劑或可燃氣體的場所、高壓氧氣室及氧氣帳。在上述區域使用本血壓計可能導致引火爆炸。



注意

血壓計若保管於適當溫溼度以外的場所，可能導致其應有功能無法正常運作。使用及保管血壓計時請注意以下事項：

- 避免於血壓計會被水濺到的場所保管或使用。
- 避免於高溫濕度、日光直射、空氣中含有大量粉塵、鹽分、硫磺的場所保管或使用。
- 避免於會使血壓計傾斜、震動、受到衝擊（含搬運時）的場所保管或使用。
- 避免於化學藥品保管場所或產生腐蝕性氣體的場所保管或使用。
- 避免於禁止插入及拔除AC電源線的場所保管或使用。
- 安裝地點：請在溫度介於+10°C及+40°C間、濕度介於15% RH及85% RH（無結露）的場所安裝。
- 若在溫度為40°C的場所使用血壓計，壓脈帶表面溫度有可能會升至46°C。
- 保管地點：請於溫度介於-20°C及+60°C間、濕度介於10% RH及95% RH間的場所保管。
- 請在有電源插座，並能有效提供血壓計足夠功率（頻率、電壓、電流）的場所使用。

備　　註

請注意本血壓計的橡膠腳墊可能會使放置架頂部褪色。

2. 使用前請注意

警告

- 請確保電源插座有接地並提供指定的電壓和頻率（100-240V~50-60 Hz，大於85VA）。
- 請將血壓計連接在有接地的三孔插座。
  若無已接地的醫療級三孔插座可使用，請連接到帶有接線端子的插座並將其接地。
  若連接在不當插座上，使用血壓計時可能導致觸電。



注意



- 請安全並正確地使用本血壓計。
- 請安全並牢固地連接所有電線。
- 請勿在血壓計或電源線上乘載或放置物品。
- 使用前請確保壓脈帶已正確安裝。
- 本血壓計與其他裝置合併使用時可能導致錯誤診斷或安全問題，使用前請充分了解安全及注意事項。
- 請務必使用原廠的配件與消耗品。
- 請仔細閱讀選配件所附的使用手冊。
  本使用說明書並未包含選配件的使用注意事項。
- 為正確並安全地使用本血壓計，請實施開機檢查（使用前的檢查）。
- 若血壓計表面有結露現象，請等待其完全乾燥後再開啟電源。
- 若已一段時間未使用血壓計，再次使用前請先確認其功能運作是否正常且安全。
- 壓脈帶的壓迫力道有可能會造成使用者手臂麻木。

3. 使用中請注意

警告

- 請勿在血壓計附近使用手機，有可能造成血壓計機能失靈或故障。
- 請勿在移動中的交通工具上使用血壓計，有可能造成測量結果不正確。



注意



- 請隨時注意血壓計、血壓計零件及使用者的狀況以確保安全性。
- 使用過程中若血壓計、血壓計零件或使用者出現任何狀況，請停止使用，先確認使用者的身體狀況並採取適當措施。
- 請勿在有強電磁波的場所附近使用血壓計。
- 裝配人工心肺機的患者不可使用本血壓計。
- 請確保器材內的空氣軟管無彎折或堵塞。若使用帶有扭曲或彎折軟管的壓脈帶，未能排出而殘留在壓脈帶內的空氣可能擁塞並壓迫手臂，造成末梢血循不良。
- 太頻繁使用血壓計可能造成血液循環不良而對使用者造成傷害。
- 若長時間頻繁使用血壓計，請定期確認使用者的狀態，因頻繁使用具有可能干擾血液循環而對使用者造成傷害的風險。
- 為能取得正確的測量值，請處於放鬆狀態至少5分鐘以上，再開始進行測量。

4. 使用後請注意

注意



請按照指示將開關調整回使用前的狀態，再將電源關閉。



請勿用力扯下電源線，請握住插頭後拔除。



- 將器材收起前請清潔配件並正確放置。
- 請將血壓計放置在適當的保管環境並保持清潔，以確保下次使用時狀態正常。

5. 若對血壓計的功能或測量值有疑慮時，請按下述指示進行確認

警告

- 確保使用者的安全。
- 停止血壓計的運作，關閉電源，並將電源線從插座上拔除。
- 按下START/STOP鍵時，若壓脈帶未進行排氣，請按下FAST STOP鍵。
- 在血壓計上標示「Out of order」或「Do not use」等標語，並立即與藥商聯繫。

6. 進行保養檢查時請注意

警告

- 為確保安全，進行保養檢查前請先關閉電源，並將電源線從插座上拔除。
- 若已一段時間未使用血壓計，再次使用前請先確認其功能運作是否正常且安全。
- 為正確並安全地使用血壓計，請實施開機檢查及保養檢查。安裝本血壓計的組織場所（醫院、診所等）為電子醫療器材使用、保養及管理的責任者。未實施開機檢查及保養檢查可能導致意外發生。



請勿自行拆解或改造本血壓計（電子醫療器材）。

注意

請使用乾燥的軟布保養清潔血壓計，請勿使用浸泡過揮發性溶劑（如稀釋劑或苯）的抹布。

7. 請注意強電磁波可能造成的故障

注意

■ 本血壓計符合EMC標準IEC60601-1-2:2007。但為了避免與其他器材的電磁干擾，請勿在血壓計附近使用手機。

■ 若將血壓計放置在強電磁波場所附近，雜訊會干擾波型而可能導致故障發生。使用血壓計的過程中若發生意外故障時，請檢查電磁環境並採取適當措施。

以下為可能發生的故障原因及其對策

■ 使用手機

無線電波可能導致意外故障。

- 請指示訪客在進入放置電子醫療器材的房間或建築物時，不要使用手機或小型無線設備。

■ 其他設備的高頻噪音可能透過電源插座引入。

- 檢查噪音來源並採取適當對策，例如在此線路上使用消噪設備。
- 若噪音來源的設備可關閉，請將其關閉。
- 使用其他電源插座。

■ 檢查是否為（從設備或周遭環境放出的）靜電干擾

- 確保操作人員或使用者在使用血壓計前已釋放靜電。
- 房間內進行加濕。

■ 若附近發生閃電，血壓計可能會接收過多的電壓，若有此情況發生，請以下述方式供電。

- 使用不斷電系統供電。

8. 環境保護

注意

欲將血壓計丟棄之前，請先將鋰電池取出。

安全測量須知

以下列出與量測相關之注意事項。依據量測結果自我診斷及治療可能造成危險，請務必向醫師諮詢後再遵照指示進行評估與治療。

警告

請勿在注射靜脈點滴或輸血的手臂上進行測量，否則可能造成危險。

- 若壓脈帶袖套沾染到血跡，請將其丟棄，否則可能造成疾病傳染的風險。
- 可能受到汙染的配件請依照醫療廢棄物處理方式丟棄。
- 當手臂有外傷時請勿進行測量，否則不但會造成傷口惡化，還有疾病傳染的風險。

注意

有下述情況發生時請勿進行測量。

- 使用者的手臂太粗或太細。
  - 本血壓計適用於臂圍介於18到35公分的使用者。
- 使用者的手臂是濕的。
  - 可能會造成觸電等意外發生。

備　　註

- 測量血壓可能導致皮下出血，此皮下出血狀況是暫時性的，且會隨時間消失。
- 若穿著太厚的衣服，可能無法取得正確測量值，請在穿著無袖上衣或薄襯衫的狀況下測量。
- 若將袖子捲起或是掐捏住手臂，可能無法取得正確測量值。
- 患有末梢循環障礙、重度低血壓及低體溫的患者可能無法取得正確測量值（原因為測量位置的血流不足）。
- 若有頻繁發生心律不整狀況的患者可能無法取得正確測量值。
- 測量位置僅限於右上臂或左上臂，其他位置無法測量。
- 將手臂穿過壓脈帶直到頂住肩膀頂部。
- 過程中若使用者感到不舒適，請立即停止測量並採取適當措施。
- 有下述情況的使用者不適合進行測量。
  - 剛運動完的人
    運動後血壓值會較正常狀態高，請在休息並深呼吸數分鐘後再進行測量。
  - 手會顫抖的人
    身體移動的狀態下可能無法取得正確測量值，請在停止顫抖後再進行測量（包括因天冷或搬運重物後引起的肌肉顫動）。

備　　註

■ 若有下述狀況請先向醫師進行諮詢。
- 有進行血管內導管或治療，或是動靜脈分流的手臂是否可使用壓脈帶。
- 已進行乳房切除術之側邊的手臂是否可使用壓脈帶。
- 有裝置其他醫療監護設備的手臂是否可同時進行測量。
- 需檢查血液循環狀況的使用者。

保固條款

保固期為購買日起後1年。
在保固期限內，如依照使用說明書的正常使用及儲存，萬一故障時，本公司將免費修理（運費除外）。使用中如發生故障，請攜帶本說明書與產品，前往購買的經銷商或本公司，或將待修品直接寄到本公司。如超過保固期限，可能須請顧客負擔修理費用，敬請見諒。本說明書不再發行，請妥善保管。本保固條款在本說明書所記載期間、條件下提供無償修理。本保固條款並非用來限制顧客法律上的權利。

下列所記載的內容，本公司不負任何責任。
■保養檢查或維修服務，使用本公司以外或指定的維修業者以外的公司。
■沒有依循此使用說明書所記載的安全注意事項或操作方法等所造成的故障、損傷。
■沒有依循此使用說明書所記載的電源、安裝、保管環境等所造成的故障、損傷。
■疏於保養點檢，造成使用上發生的故障損傷。
■本體以外的配件、耗材的故障及更換。
■本公司以外的他社製品造成本公司產品損傷。
■改造製品或不當修理造成的故障、損傷。
■使產品掉落、誤操作等使用者自己的責任。
■火災、地震、水災、雷擊等天災造成的故障、損傷。

製造廠名稱及地址：
Manufactured by KENSEI KOGYO Co., Ltd
地址：4210-15, Takasai, Shimotsuma-shi, Ibaraki-ken, 304-0031 Japan

For A&D Company, Limited
地址：23-14, Higashi-Ikebukuro, 3-Chome, Toshima-ku, Tokyo, Japan

藥商名稱：杏豐實業股份有限公司
藥商地址：台北市中正區中華路一段59號10F-1

制造商
A&D Company Limited.
販賣商
株式会社 エー・アンド・デイ
本社:〒170-0013 東京都豊島区東池袋3丁目23番14号
TEL.03_5391_6127 (直) FAX.03_5391_6129

總代理 杏豐實業股份有限公司
SUN•UP HEALTH CARE CO., LTD.
www.sunup-hc.com.tw
服務專線：02-66358858

* 使用時請參照使用說明書
* Copyright © 杏豐實業股份有限公司，All Rights Reserved.
* 本內容以官網公告為主，如有更改不另行通知，杏豐保留活動變更、終止之權利

A&D_TM2657P-guideline-CHT-v1.0